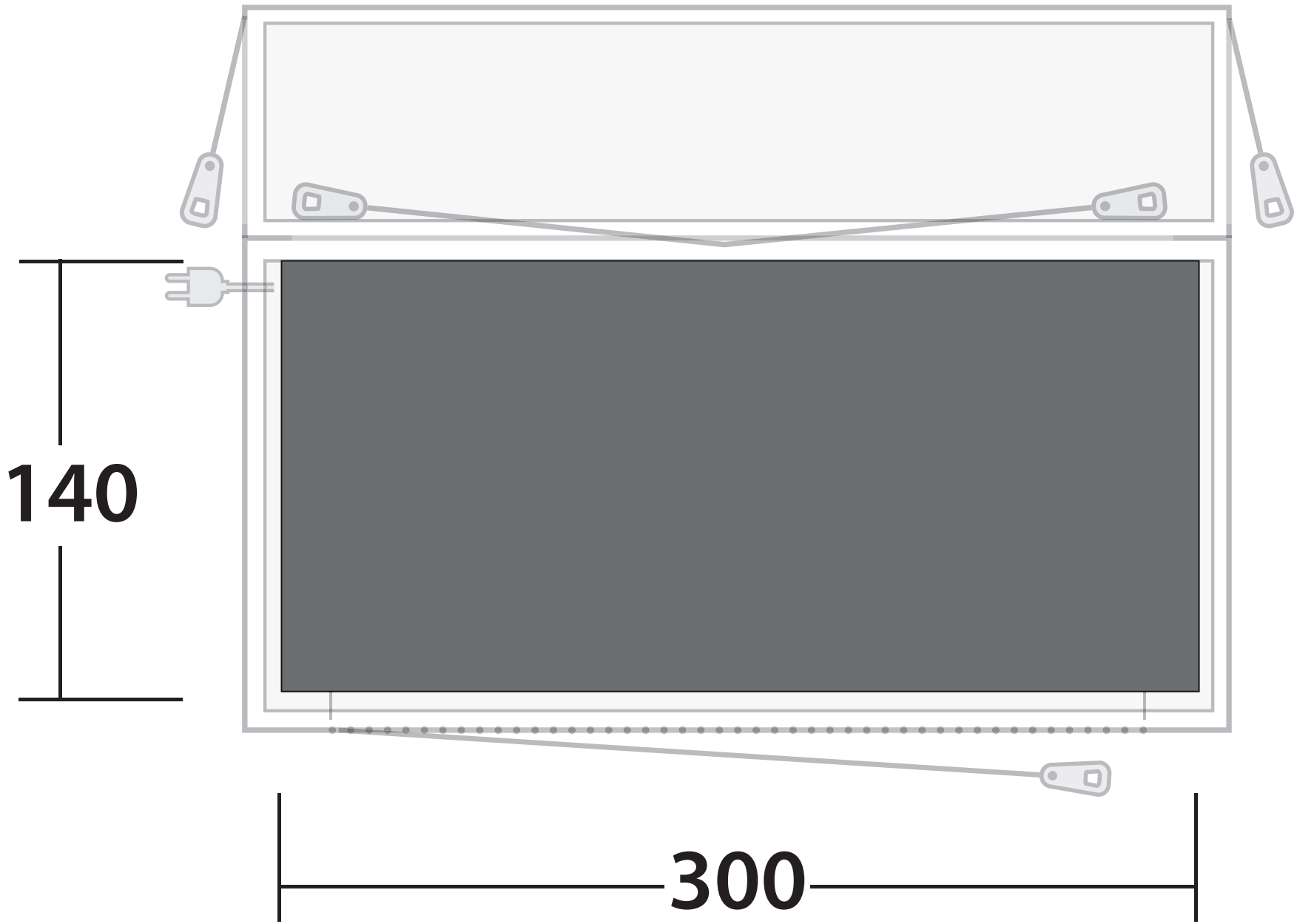
140
300